JAだよりおおがた
Ogata
3
MARCH
2020 No.560

特集 おいしいだけじゃない、時短にもつながる エーコープ お酢を使ったレシピ

04

今月の表紙 「コミミズク」

2020年２月撮影。
毎年冬になるとフクロウの仲間のコミミズクが大潟村に渡ってくる。夕暮れ時、羽音を立てずに舞いながら獲物を定めて急降下していった。
撮影／大潟村写真クラブ　小林　義男 さん

今月号の主な内容

02　あぐりプラザ情報・ＪＡ創立50周年特別企画　ホノルル５日間
03　女性部活動だより
06　整備課農機よりお知らせ
08　コメ記者熊野のコラム
09　フレミズだより・青年部活動報告と予定・職員人事・臨時職員紹介
10　初めてのお誕生日

JAグループ秋田キャッチフレーズ
いいねをいっぱい届けたい
JA大潟村

あぐりプラザ トクトク情報

★金曜市開催予定日

3月13日㈮・3月20日㈮・4月10日㈮

※３月20日、４月10日はポイント２倍dayで更にお得にお買いもの!!

★ポイント３倍day開催予定日

3月24日㈫・4月6日㈪

★ポイント２倍day開催予定日

3月20日㈮・3月30日㈪・4月10日㈮

★通常特売開催予定日

3月26日㈭・27日㈮ の2日間

営業時間　午前９時～午後７時　お問い合わせは生活課(45-2214)まで。

☆夕市開催中!!（平日の毎日、夕方４時より特価品を取り揃えてお待ちしております。）

☆ご自宅でのお困りごとはございませんか？（リフォームに関してもご相談ください）
水回りの困りごと、テレビの映りに関して、ストーブの故障等、どんなことでもご相談ください。

お知らせ

・３月31日（火）は決算棚卸業務に伴い、誠に勝手ながら次のとおり営業時間を変更させていただきます。ご不便・ご迷惑をおかけいたしますが、何卒よろしくお願いいたします。

３月31日（火）　９：00～17：00
（17：00までの営業とさせていただきます。）

・少しずつですが、店内の改装を行っております。陳列箇所が変更となっている商品がございますので、ご不明な場合は、スタッフまでお声掛けください。

JA大潟村 創立50周年特別企画 予告版

旅行期間 2021年 1月中下旬 予定

旅行代金 367,000円(概算)　JA起点 秋田空港までの送迎付き

おひとり様(2名1室利用の場合)

【旅行代金に含まれないもの】渡航手続料金:4,400円、ESTA取得代行料金:4,400円、国内外空港諸税:9,550円(変更の場合あり)、国際観光旅客税:1,000円、国際線燃油サーチャージ料金(11月1日現在12,000円／変更の場合あり)、飲み物代
【旅行条件の基準日】この旅行条件は、2019年11月1日現在の運賃・料金を基準としております。

- ■1人部屋利用追加代金 85,000円(ホテル3泊分)
- ■募集人員 30名様(最少催行人員:20名様)
- ■食事条件 朝食3回、昼食4回、夕食5回(機内食は回数に含みません)
- ■利用予定ホテル 下記又は同等クラスホテル
- ■添乗員 全行程同行し、旅程管理業務を行います。
- ■利用予定航空会社 全日空
- ■申込締切日 2020年10月30日(金)

旅行の申込みについて
当旅行の情報につきましては、「予告版」としてご案内させていただいており、お申し込みを受付けるものではありません。令和2年6月頃に改めて正式な募集広告を送付させていただきます。ご旅行に参加される方はこの正式な募集広告を確認後、（株）農協観光と募集型企画旅行契約を締結することとなります。

旅行代金に特別金利を設定した定期積金をご利用ください

本企画積立方式
※積立受付期間:令和元年12月～令和2年6月まで
※満期日:令和3年1月末日まで
※毎月積立金上限額:50,000円
適用金利:0.5%

例	毎月の積立金額	満期お受取金額
プラン①▶	50,000円×12回	=600,000円
プラン②▶	40,000円×12回	=480,000円
プラン③▶	30,000円×13回	=390,000円

令和元年12月から12回払込み令和2年12月満期の場合。
令和元年12月から12回払込み令和2年12月満期の場合。
令和元年12月から13回払込み令和3年1月満期の場合。

※その他定期積金のご希望プランに関しまして詳しくは金融課までご相談ください。

満期後のお支払
満期後、「JA大潟村創立50周年記念 ホノルル5日間の旅」の旅行代金としてご利用いただきます。なお、お客様のご都合により、当該旅行へ不参加の場合は、満期金全額をお客様がお受取いただけます。

定期積金のお問い合わせは・・・

JA大潟村 金融課
TEL.0185-45-2211(代表)
TEL.0185-45-3018(貯金窓口)
まで、お問い合わせください。

旅行企画・実施／お問合せは
観光庁長官登録旅行業第939号　日本旅行業協会正会員
株式会社農協観光 秋田支店
〒010-0976 秋田県秋田市八橋南二丁目10-16(秋田県JAビル1F)
TEL.018-864-2588(代)
FAX.018-864-2590
総合旅行業務取扱管理者:石岡 知紀・高橋 友幸
ボンド保証会員　旅行業公正取引協議会会員

総合旅行業務取扱管理者とは、お客様の旅行を取扱う営業所での取引に関する責任者です。この旅行契約に関し、担当者からの説明にご不明な点がありましたら、ご遠慮なく上記の取扱管理者にご質問ください。

作成基準日:2019年11月1日

※家族の健康は休みます。

女性部「活動だより」

★水稲育苗講習会・野菜栽培講習会のお知らせ

３月18日９時からＪＡ会館２階で行います。野菜栽培講習はたまねぎ、キャベツ、里芋などの予定です。どなたでもご参加いただけますので、皆様奮ってご参加ください。

事業への参加・お問い合わせは生活課 木村、または執行部まで。

★活動報告と各種会議報告

◎ＪＡ役職員との懇談会（１月23日午前）

現在加工センターで使っている機械は皆古く、故障したら修理して大事に使っていますが、この先部品がなく修理できない状態になったら味噌・豆腐を作れなくなります。もし機械が壊れてしまう事があっても継続して味噌・豆腐を作れる様にして欲しいと強く要望しました。お金のかかる事ですから、今使っている機械より小さいのにしたら少し安くならないか？ＪＡだけでなく村からも協力してもらえないだろうか？女性部でも積立てを考えている、等切実な意見・質問が出ました。ＪＡの桑原秀夫専務理事からは、言葉だけではないと前置きされたうえで、検討しますという返答をいただきました。

（小澤美智子記）

◎女性部懇談会（１月23日午後）

グループに分かれて、来年度の女性部事業のテーマ、取り組みたいこと、研修でやりたいことについて話し合い、その結果を発表しました。

テーマには、「心も体も健康ですごそう」「活動をとおして魅力ある生活を送ろう」「環境を考えて住みよい村づくりを進めよう」などが挙げられました。

取り組みたいこととして、あぐりプラザの活用、みんなで利用しよう加工センター、男女共同参画、農薬ネオニコチノイドの学習、マイクロプラスチックの勉強、など活発な意見が出されました。

移動研修は、山形県の「こんにゃく番所」や「ふ」料理のところ、山形県川西町で在来種の豆について勉強したい、福島県の被災地の見学、などの要望が出されました。

その他として、個人会員が住区会員より多くなったことをふまえて、活動のための連絡の取り方や組織の在り方を考えていく必要がある、ということが話し合われました。

（鈴木富士子記）

◎インターバル速歩（２月４日）

スポーレの指導の下、体育館で行い、35名が参加しました。

準備運動として、ラジオ体操、ストレッチをしっかり行いました。歩く姿勢を気にしながら、３分間ゆっくり、３分間早歩きのセットを５セット、終わってから整理体操を行いました。約１時間、歩くだけなのにこぼれるほどの汗が出てきます。

インターバル速歩の健康効果として、☆肥満・糖尿病などの生活習慣病の予防、☆若々しい体の維持、☆骨に刺激を与え、骨折や転倒の予防、☆ストレスや不眠の解消、☆冷え性が改善し、風邪を引きにくくなる、☆腰や膝の痛みなどが改善される、ことが期待されます。

スポーレのインターバル速歩は、回を増すごとに人数が増えていて人気のメニューです。もうすぐ始まる農作業に備えるため、体づくりに励むのもいいかもしれません。

（栢森慶子記）

◎小学生のための豆腐作りサポート隊活動グループ（２月19日）

大潟小学校３年生（31名）の総合学習の一環として、部員12名で豆腐作りのサポートを行いました。

学校菜園で育てた大豆（青・黒・茶・白）を使って、事前の授業では子どもたちだけで煎り豆やきな粉を作りました。

一晩以上浸した大豆をミキサーで擦り、その後鍋で煮ます。次に布に入れて絞ったものににがりを入れ固まってきたら型に入れます。

お味噌汁の中の四角い豆腐しか知らない子が、ふわふわのおぼろ豆腐を見て「いつお豆腐になるの？」と聞いたり、初めておからや豆乳を味わったという子もいたりしましたが、皆出来上がったお豆腐を食べて美味しいと言っていたので、豆の美味しさを分かってもらえてうれしかったです。

（宮崎和子記）

小学生のための豆腐作りサポートの様子

A·COOP エーコープ

おいしいだけじゃない
時短にもつながる

お酢を使ったレシピ

特集

女性部は１月16日、料理講習会を村民センターで開催し、エーコープマーク品の調味料を使った料理を５品作りました。
講習会に参加されなかった方も、ぜひご自宅でお試しください。

今回使用した調味料

エーコープ新調味みりんタイプ調味料

エーコープらっきょう酢

エーコープ五倍酢

エーコープほめられ酢

ゆずちらし寿司

材料（6～7人分）

米……3カップ
水……3カップ
ゆず ……皮少々（飾り用）
ゆず……果汁大さじ2（合わせ酢用）
エーコープらっきょう酢…100cc
れんこん ……150ｇ
しめじ…1パック（100ｇ）

★調味料
- 砂糖 ……大さじ1と1／2
- エーコープ新調味みりんタイプ調味料 大さじ1と1／2
- 薄口しょうゆ ……大さじ2

紅鮭または塩鮭……2切れ
かいわれ菜 ……1／2パック
いり白ごま……大さじ3

作り方

1. 洗った米をザルに上げて水気をきり、分量の水を加え、30分以上おいてから炊く。
2. ゆずの皮の表面を薄くむき、飾り用としてせん切りする。
3. ゆず果汁を絞り、らっきょう酢と混ぜて合わせ酢を作る。
4. れんこんの皮をむいて、薄いいちょう切りにし、酢水にさらす。熱湯で茹でて水気をよくきり、３に30分つける。
5. しめじは石づきを除き、手でほぐす。小鍋に★調味料を入れて軽く沸かし、しめじを入れて水分が少なくなるまで煮詰める。
6. 鮭を焼いて身をほぐす。
7. ご飯が炊けたら、４のつけておいたれんこんを、合わせ酢ごと混ぜてすし飯を作る。
8. すし飯の粗熱をとり、しめじと鮭を入れて混ぜ合わせる。
9. 器に盛り、根元を除いて半分の長さに切ったかいわれ菜と白ごま、飾り用のゆずの皮をちらす。

しょうがかん

材　料
（15cm×13cm×深さ4.5cmの流し缶１個分）

しょうが汁……大さじ1
（しょうが約20ｇを絞る）
粉かんてん……4ｇ
水 ……500cc
砂糖 ……100ｇ
エーコープ五倍酢原液 …大さじ1／2
黒豆の甘煮 ……70ｇ

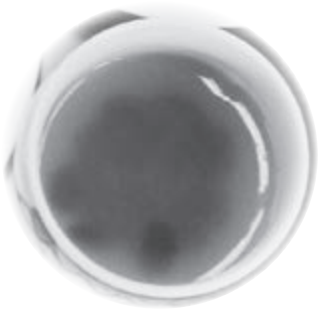

作り方

1. 鍋に分量の水、粉かんてんを入れて、火にかける。木べらでかき混ぜながら煮溶かし、沸騰させる。
2. １に砂糖を加えて溶かし、エーコープ五倍酢原液、しょうが汁を加えて混ぜる。
3. ２を型に流し入れ、汁気をきった黒豆の甘煮をちらす。粗熱をとり、冷蔵庫に入れて冷やし固める。

料理講習会の様子

料理講習会に参加した女性部の皆さん

鶏のねぎ巻き

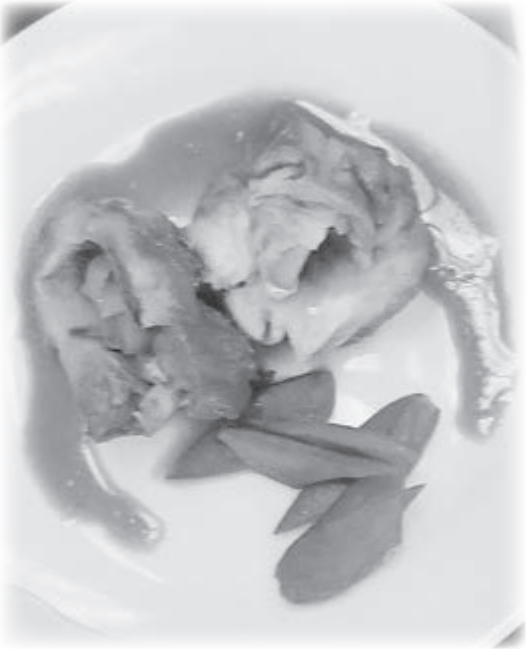

材料（6～7人分）

鶏もも肉 2枚（約600ｇ）
白ねぎ…1本（約100ｇ）

★たれ
- しょうゆ……50cc
- エーコープらっきょう酢……100cc
- エーコープ新調味 みりんタイプ調味料……100cc
- 水……400cc

絹さや……6～7枚
塩……少々

作り方

1. 鶏もも肉の厚みが均一になるように左右に包丁を入れて開く。
2. 鶏もも肉の長い方の幅に合わせて白ねぎを切り、1cm間隔に斜めに切り目を入れ、フライパンでさっと焼く。（空炒り）
3. 絹さやの筋をとり、塩を入れた湯でさっと茹で、斜め半分に切る。
4. 鶏もも肉の皮目を上にして横向きに置き、白ねぎをのせて手前から巻き、たこ糸で縛る。
5. フライパンに★たれを入れて熱し、沸いたら弱火にして4を入れ、時々転がしながら火を通し、煮詰めて照りよく煮からめる。
6. たこ糸をはずし、食べやすい厚さに切って器に盛り、絹さやを添える。

しめ卵のすまし汁

作り方

1. だし汁900ccに★Aで味を整え、すまし汁を作る。
2. しめ卵を作る。
   ①鍋に★Bを入れ、沸す。
   ②溶きほぐした卵を入れ、卵が浮き上がってきたら、巻きすの上にのせて棒状に巻き、そのまま冷やす。
   ③固まったら輪切りにする。（一人2切れ）

輪切りにしたしめ卵

3. 椀にしめ卵、根元を除いたかいわれ菜、飾り切りにしたかまぼこを盛り、温め直したすまし汁を注ぐ。

材料（6～7人分）

だし汁……900cc

★A
- 塩……小さじ1強
- 薄口しょうゆ……少々
- 酒……大さじ2

卵……4個

★B
- 水……600cc
- 塩……小さじ2／3
- 酢……少々

かいわれ菜…1／2パック
かまぼこ……1／2板

セロリと大根のマリネ

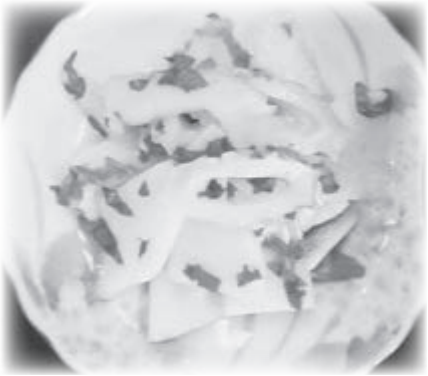

材料（6～7人分）

セロリ……1／2本（80ｇ）
大根……150ｇ
ちくわ……2本

★マリネ液
- エーコープほめられ酢…80cc
- ごま油……大さじ1
- 粗びきこしょう……適宜

作り方

1. セロリは葉と筋を取り、斜め薄切りにする。大根は薄いいちょう切りにする。ちくわは斜め薄切りにする。
2. ボウルに1を入れ、★マリネ液を加えて和え、味がなじんだら器に盛る。

整備課農機よりお知らせ

農作業機を直接装着した農耕トラクタの公道走行が可能になりました

公道走行にあたってのチェックポイント

農作業機（ロータリー、ハロー、直装式ブームスプレーヤ、播種機等、農耕トラクタに直接装着するタイプのもの（けん引タイプではない）であって、移動時に折りたたみや格納出来るものは折りたたみ格納した状態のもの）を農耕トラクタに装着した状態で公道走行が可能かどうか、次のチェックポイントを必ず確認してください。全てのチェックポイントをクリアできれば、公道走行が可能です。

チェックその1（灯火器類の確認）

農作業機を装着しても、灯火器類（方向指示器、後部反射器、前照灯、車幅灯、尾灯、制動灯、後退灯）が他の交通から確認できることが必要です。農作業機を装着した状態で、農耕トラクタの前方や後方から灯火器類の取付け状態を確認しましょう。

【確認できない（見えない）場合に必要な対応】＝所定の位置に灯火器類を別途設置する必要※があります。

※単体で長さ4・7m以下、幅1・7m以下、高さ2・0m以下、かつ、最高速度15㎞／h以下の農耕トラクタの場合、車幅灯、尾灯、制動灯、後退灯については取付義務がないので、作業機を装着した場合でも設置の必要はありません。

【確認できる（見える）場合でも必要な対応】

①灯火器類が確認できる場合でも、取付位置が最外側（農作業機の端）から40㎝を超える場合は、作業機の両端に反射器（前面白色、後面赤色）を設置する必要があります。

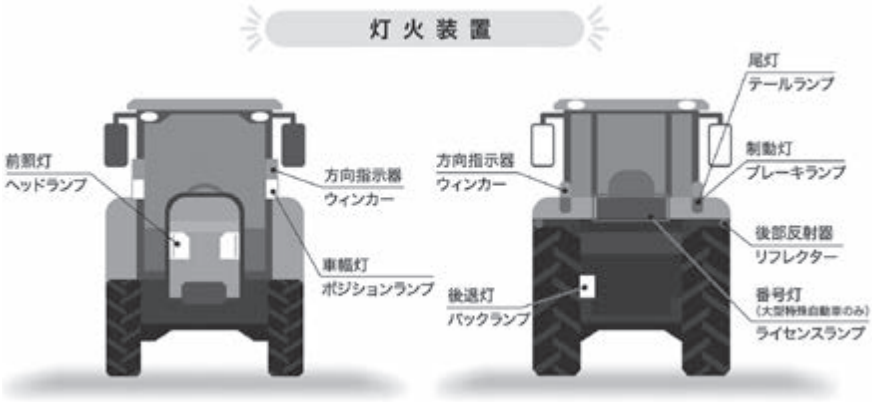

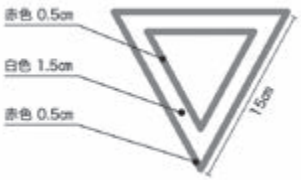

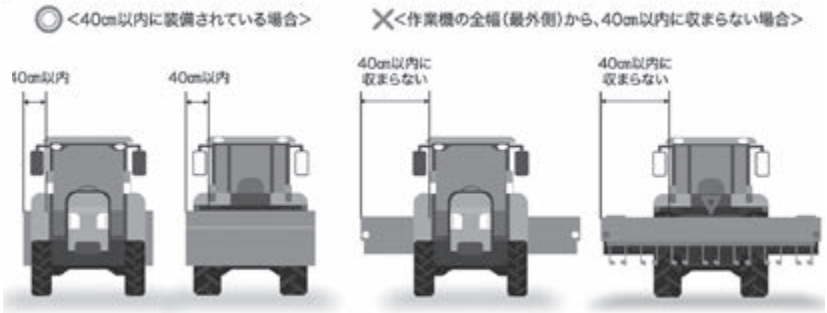

②保安基準緩和の条件となる制限を受けていることを示す上記の標識を後面の見やすい位置に表示する必要があります。

※道路運送車両の保安基準により、各種灯火器類の取り付け位置は以下のように定められています。

●**前照灯（ヘッドライト）**：最外側から40㎝以内（可能な限り）、高さは50㎝（可能な限り）以上120㎝（可能な限り）以下（夜間に前方50m先の障害物を確認できること）

●**車幅灯（ポジションランプ）**：最外側から40㎝以内、高さは地上25㎝以上210㎝以下（夜間に前方300mから確認できること）

●**尾灯（テールランプ）**：最外側から40㎝以内、高さは地上35㎝以上210㎝以下（夜間に後方300mから確認できること）

●**後部反射器**：最外側から40㎝以内、高さは地上25㎝以上150㎝以下（夜間に後方150mから確認できること）

●**制動灯（ブレーキランプ）**：最外側から40㎝以内、高さは地上35㎝以上210㎝以下（昼間に後方100mから確認できること）

●**後退灯（バックランプ）**：高さは地上25㎝以上120㎝（可能な限り）以下（昼間に後方100mから確認できること）

●**方向指示器（ウィンカー）**：最外側から40㎝以内、高さは地上35㎝以上230㎝以下（昼間に方向の指示を示す方向100mから確認できること）

チェックその2（車両幅の確認）

①農耕トラクタ単体で、長さ4・7m以下、幅1・7m以下、高さ2・0m以下、かつ、最高速度15km／h以下の場合、**農作業機を装着した状態で、車両の幅が1・7mを超えていないか確認**しましょう。

【幅が1・7mを超えている場合に必要な対応】＝機体左側に後写鏡（サイドミラー）を設置する必要があります。

※道路運送車両の保安基準により、次のように定められています。

幅が1・7mを超える場合、自動車の左右の外側線上後方50mまでの間にある車両の交通状況及び左外側線付近を確認できること。

②**農耕トラクタ単体の大きさを含め、農作業機を装着した状態で幅が2・5mを超えていないか確認**しましょう。幅が2・5mを超えている場合には、**道路法に基づく特殊車両通行許可が必要**です。

【幅が2・5mを超えている場合に必要な対応】

①道路管理者（国道：地方整備局、都道府県道：各都道府県、市道：各市町村）から、特殊車両通行許可を得る必要があります（農道は許可を得る必要はありません）。

②車両の最外側が分かるよう、外側表示板、反射器、灯火器を設置する必要があります。

③保安基準緩和の条件となる制限を受けていることを示す標識「全幅○・○○メートル」を後面の見やすい位置に表示する必要があります。

④運転者席にも幅を表示する必要があります。

※道路運送車両法の保安基準により、車両の幅は2・5m以内と定められています。

道路法においても、車両の幅は2・5m以内と定められています。

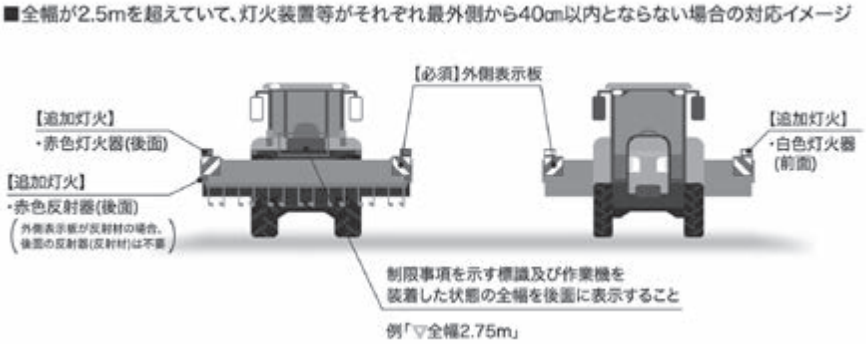

チェックその3（安定性の確認）

農作業機を装着することで農耕トラクタの安定性（傾斜角度）が変わるため、安定性の保安基準（30度又は35度）を満たせなくなる場合があります。その場合は、**運行速度15km／h以下で走行しなければなりません。**

【安定性の確認方法】＝農耕トラクタと作業機の組合せによる安定性の確認結果については、（一社）日本農業機械工業会のホームページで公表しています。安定性が確認されたものについては、**15km／h以下**での走行制限はありません。

【安定性が確認されていない場合に必要な対応】＝

①保安基準緩和の条件となる制限を受けていることを示す標識「運行速度15キロメートル毎時以下」を後面の見やすい位置に表示する必要があります。

②運転者席にも制限速度を表示する必要があります。

※寸法は全幅表示と同じ

チェックその4（免許の確認）

小型特殊・普通免許で運転が可能なものは、農耕トラクタ単体又は農耕トラクタに**農作業機を装着した状態での寸法が、長さ4・7m以下、幅1・7m以下、高さ2・0m以下**（安全キャブや安全フレームの高さ**2・8m**以下）を満たす必要があります。このため、農作業機を装着することにより、この寸法を超える場合には、これまでどおり大型特殊免許が必要です。

なお、車検制度上ではこの寸法を超えても大型特殊には該当しないため、車検は必要ありません。

JA秋田厚生連では「優秀な医師・薬剤師・助産師・看護師を育てたい！」という目的で奨学金制度を設けています

	内容／資格	医師 進学予定者 医学生	薬剤師 薬学生	助産師 進学予定者 看護学生	看護師 進学予定者 看護学生
一般奨学金	貸与額（基本月額）	75,000円	75,000円	50,000円	50,000円
	増額枠（基本月額×2倍）	150,000円	150,000円	100,000円	―
	入学金分	100万円を限度に加算	―	―	―
加算可	特別奨学金	50,000円			

※申し込みに必要な履歴書は、ホームページよりダウンロードをすることが可能です。
詳しくは「JA秋田厚生連　奨学金」で検索ください。

勤務対象病院

鹿角市	かづの厚生病院
北秋田市	北秋田市民病院
能代市	能代厚生医療センター
八郎潟町	湖東厚生病院
秋田市	秋田厚生医療センター
由利本荘市	由利組合総合病院
大仙市	大曲厚生医療センター
横手市	平鹿総合病院
湯沢市	雄勝中央病院

お問い合わせ先　JA秋田厚生連　総務人事部　人事課　〒010-0976 秋田市八橋南二丁目10番16号
TEL：018-864-2652　／　E-mail：jinji2@akitakouseiren.or.jp

コメ記者熊野のコラム

※このコーナーは隔月で掲載致します。

第８回　「いまどうなっているの？お米の状況⑧」大幅に落ち込む家庭用精米の販売量

熊野（くまの）　孝文（たかふみ）　1954年鹿児島県生まれ。米穀新聞社記者、30年以上にわたりコメの流通現場を中心に取材。

２月中旬に都内で開催された米穀業者の情報交換会で、出席した首都圏の米穀業者から「量販店での精米販売は特売のオンパレードになりそうだ」という発言がありました。こうした発言が出る予兆は今年のはじめからありました。それが顕在化した最初の出来事は１月15日に開催された日本コメ市場の取引会です。この取引会では前回に比べ約４割も多い11万俵もの売り物が出たのに対して成約したのはわずか１万俵に留まりました。この出来事に追い打ちをかけたのが、農水省が毎月発表するマンスリーリポートでその２月号に12月末現在の民間在庫が前年同期に比べ21万㌧も多いという数値が公表されました。

もう少し詳しく民間在庫について記しますと、毎年のことですが新米が収穫されはじめる９月から月を追うごとに集荷段階、販売段階の民間在庫は増加して12月にピークを迎えます。年が明けると月ごとに在庫が減少して端境期に入ります。これは自然な流れですが、元年産米が収穫され始めてから12月末までの民間在庫の推移を前年同月と比較してみますと2019年９月160万㌧（前年同期比９万㌧増）、10月294万㌧（同６万㌧増）、11月318万㌧（同13万㌧増）、12月322万㌧（同21万㌧増）となっています。元年産米の生産量が多ければこうした在庫数量になることも頷けますが、実際には元年産生産量は726万1000㌧で30年産より６万6000㌧少ないのです。生産量が減ったにも関わらず、民間在庫数量が前年同月を上回っているのはどうしたわけなのでしょう。

考えられる要因としてはコメの需要が減っているからという事です。このことについては衝撃的と言うべきデータが総務省から公表されています。総務省は毎月１世帯当たりの様々な品目の購入数量と購入金額を公表していますが、この中に精米が出ています。2019年10月は8.16㌔、前年同月比89.3％、11月が5.42㌔89.3％と２ヵ月連続して10％以上の落ち込みになっています。コメの消費量が落ち込んでいるという事は農水省が開催する食糧部会でも毎度おなじみのセリフになっており、毎年のことなので慣れっこになったような感じですが、コメ業界にとっては大変なことだと思います。農水省は次年度のコメ消費見通しについてさらに10万㌧減少するという数値を公表しましたが、10万㌧というとちょうど岐阜県のコメの生産量に匹敵します。つまり１年間で岐阜県のコメの生産量分が要らなくなるという事です。10年では100万㌧でコメの大産地である新潟や北海道の生産量も消し飛んでしまうぐらいの数量です。

コメの需要減少の構造を見てみますと量販店等で販売されています家庭用精米の需要の落ち込みが著しい一方、外食・中食向けの需要は落ち込んでいません。とくに中食向けは逆に増えているぐらいです。こうした需要構造の変化について最もわかりやすかったのが、大手冷凍食品メーカーの新商品発表会で担当役員が「冷凍食品とパックご飯の市況概況」と題して話した内容で、精米販売が落ち込んで冷凍米飯やパックご飯が伸びている社会的構造要因として第一に共働き世帯の増加で専業主婦が急減したことで、役員は「専業主婦と言う言葉は死語になった」とまで言いました。実際、共働き世帯は1995年を境に急激に増えており、合わせて高齢者の就業率も増えているため「家庭で料理しなくなった」と言うのです。一番びっくりしたのはこのメーカーが独自に調査した１年以内にパックご飯を購入した比率を男女年代別に示した数値を見た時で、男性の比率が高いのは頷けますが、50才から64才までの女性の購入比率が50.6％を占めていたのです。この年代の女性のイメージとしては家庭でご飯を炊いている姿を思い起こしますが、そうした姿は既に過去のものになったという事です。

食品スーパーの売り場を覗いてみますとパックご飯が売り切れになっていました。値札だけ残っており、それを見てみますとワンパック180グラムのパックご飯が６個セットになったものが358円（税別）と記されていました。ワンパックでは59円67銭です。パックご飯の価格はチェックしていますが、こんなに安いパックご飯の価格を見たのは初めてです。パックご飯を製造している各メーカーは増産体制を敷いていますが、それでも間に合わないぐらいになっているそうです。　〈つづく〉

～ご来場ありがとうございました～

金融課は２月６日、年金無料相談会をＪＡ会館で開催し、年金の受給を間近に控えた方など９名にご参加いただきました。

整備課農機は２月６・７日、農機展示会をＪＡ農産物集出荷所で開催しました。

また次回もお越しください。

フレミズだより

●活動報告

１月30日　村民集会会場設営手伝い（役員）
　　ふるさと祭り準備手伝い
２月21日　定例総会

～フレミズ部員募集中～

フレミズは楽しい行事を通して、住区の友人だけではなく様々な出会いを広げられる交流の場です。まずはお試し部員からはじめてみませんか？

詳しくはお知り合いの部員、または「あぐりプラザ」（45-2214）までお問い合わせください。

青年部　活動報告と予定

随時部員を募集していますので、興味のある方はぜひＪＡ大潟村営農支援課（TEL：45-3033）までご連絡ください！

●活動報告

２月２日 ふるさと祭り手伝い、出店　２月６日 議員との懇談会
２月19日 トラクター整備講習会　２月26日 総会資料作り
２月28日 定例総会、座談会、学習会、新年会

●活動予定　３月（日付未定）　役員会

職　員　人　事

退　職　組合員の皆様、ありがとうございました。

２月11日付　三浦ナオミ（生活課・臨時職員）　お疲れ様でした。

異　動　**３月１日付**　職員の人事異動を行いましたのでお知らせいたします。

氏　名	新　任	旧　任
中田　真貴	整備課自動車業務係 監査課監査係兼務	整備課自動車業務係
佐々木　真	営農支援課販売係	総務課管理係

臨時職員のご紹介

生活課
船木　達矢

総務課
杉山　涼香

これから皆様のお世話になります。どうぞよろしくお願い申し上げます。

理事会報告

２月25日開催

報告事項
- 業務報告について
- コンプライアンス委員会報告について
- 安全衛生委員会報告について
- 自賠責共済 共済代理店手数料取扱規程の一部改正について
- ＪＡ住宅ローン（新築・購入コース）貸付要項の制定について
- ＪＡ住宅ローン（借換コース）貸付要項の制定について
- 自主検査要領の一部改正について
- 資産査定事務要領の一部改正について
- 令和２年度 農協会館利用料金の設定について
- 共同計算販売要領の一部改正について
- 内部監査報告について
- 農家経営改善対策委員会報告について

議案

第88号　令和２年度 内部監査計画について
第89号　利用業務規程の制定について
第90号　たまねぎ共同利用施設管理運営規程の制定について
第91号　たまねぎ共同利用施設利用要項の制定について
第92号　たまねぎ共同利用施設運営委員会設置要項の制定について
第93号　たまねぎ栽培・施設運営対策委員会設置要項の制定について
第102号　利用機械施設管理運営規程の一部改正について
第94号　職制規程の一部改正について
第95号　就業規則の一部改正について
第96号　職員給与規程の一部改正について
第97号　職員退職給与規程の一部改正について
第98号　定年再雇用規程の一部改正について
第100号　座談会の開催について
第101号　貸付金について

協議事項
- 令和２年度事業計画（案）について
- ＪＡ大潟村の棚卸資産評価方針について

五城目警察署からのおしらせ

雪解け時の交通事故防止
路面凍結！日陰や橋の上は要注意

☆スピードを抑えた運転を！☆

この時期は雪解けが進み、ついスピードを出してしまいがちですが、路面にはまだ雪が残っていたり凍結していたりすることがあります。スピードを抑えて運転しましょう。

☆路面凍結に注意！☆

路肩に寄せられた雪が解けて、夕方から早朝にかけて凍結することがあります。

朝夕などの気温が下がる時間帯はもちろん、日中でもトンネルや橋の上など、日陰になっているところでは凍結しやすいので十分気を付けましょう。

☆思いやり運転を！☆

雪解けとともに、歩行者や自転車の動きが活発になります。お互いに思いやりの気持ちを持って安全に通行しましょう。

五城目警察署　TEL 018-852-4100

ＪＡ大潟村の概況

貯　金…301億2,645万円　正組合員数……1,063名
貸出金…　82億6,929万円　准組合員数……　45名
出資金…　9億5,070万円

No.245 初めての お誕生日おめでとう!!

大川　煌斗（あきと）ちゃん

成長の早さにただただ驚いた一年でした。ゆっくりでいいから大きくなっていく姿、楽しませてね。みんなを癒してくれる日々がこれからも続きますように。お誕生日おめでとう。

このコーナーに掲載希望の方はご連絡お待ちしております。TEL 45－2211　広報担当

チューリップ即売会

２月14日～16日の３日間、産直センター潟の店でチューリップ即売会が開催され、延べ3,700人が来場しました。

ＪＡ大潟村の花き栽培部会「Ｏ.Ｆ.Ｓ」の会員が丹精して育てたチューリップが約3,200束用意され、訪れた人は一足早い春を満喫していました。

オーレック草刈機 メンテナンス講習会

整備課農機は２月５日、㈱オーレックによる草刈機のメンテナンス講習会を行い、35人が参加しました。

参加者は、「農閑期にきちんとメンテナンスしておくことで、春作業のスタート時に整備課に駆け込んで時間をロスすることのないようにしたい」と感想を述べました。

講習会の最後には、株間、条間をくまなく除草できる同社の乗用水田除草機「ウィードマン」についての説明もありました。

～オーレック社製品のメンテナンス方法やＱ＆Ａなどは、ホームページの「メンテナンス」ページ
https://www.orec-jp.com/maintenance/
でもご覧になれます。ぜひご覧ください～

大潟小ノーザンハピネッツ応援企画

ＪＡは「秋田ノーザンハピネッツ」応援企画として２月16日、大潟小６年生とミニバススポーツ少年団を秋田県立体育館で開催された「琉球ゴールデンキングス」との試合観戦に招待し、大人を含め40人が参加しました。

序盤は苦しい戦いでしたが、最終的に81－67でハピネッツが快勝し、子どもたちは大きな歓声を上げていました。

青年部トラクター整備講習会

青年部は2月19日、トラクターの整備講習会を行い、11人が参加しました。

学習部長の鈴木昇さんは、「今までは、ホイール部分など目に見える部分しかメンテナンスしていなかったが、講習会で学んだことを生かして、その他の部分も自分でメンテナンスするようにしたい」と感想を述べました。

JAだより おおがた
〒010-0443 秋田県南秋田郡大潟村字中央1-5　TEL 0185-45-2211㈹　FAX 0185-45-2273
インターネットアドレス http://www.ja-ogata.or.jp/　組合長ブログ http://blog.ja-ogata.or.jp/
発行／大潟村農業協同組合　印刷：㈱八郎潟印刷